BEDIA Motorentechnik GmbH, Leinburg/Weißenbrunn

Das Urheberrecht an dieser Zeichnung gehört uns. Vervielfältigung, Überlassung, Zugänglichkeit oder Mitteilung des Inhalts, auch auszugsweise, an Dritte ist nicht gestattet. Die Zeichnung darf ohne unsere Zustimmung, zu einem anderen Zweck als sie dem Empfänger anvertraut wird, nicht benutzt werden.

Zuwiederhandlung verpflichtet zu Schadenersatz. Alle Rechte, für den Fall einer Patenterteilung, Gebrauchsmustereintrag oder anderer Schutzrechte, sind uns vorbehalten.

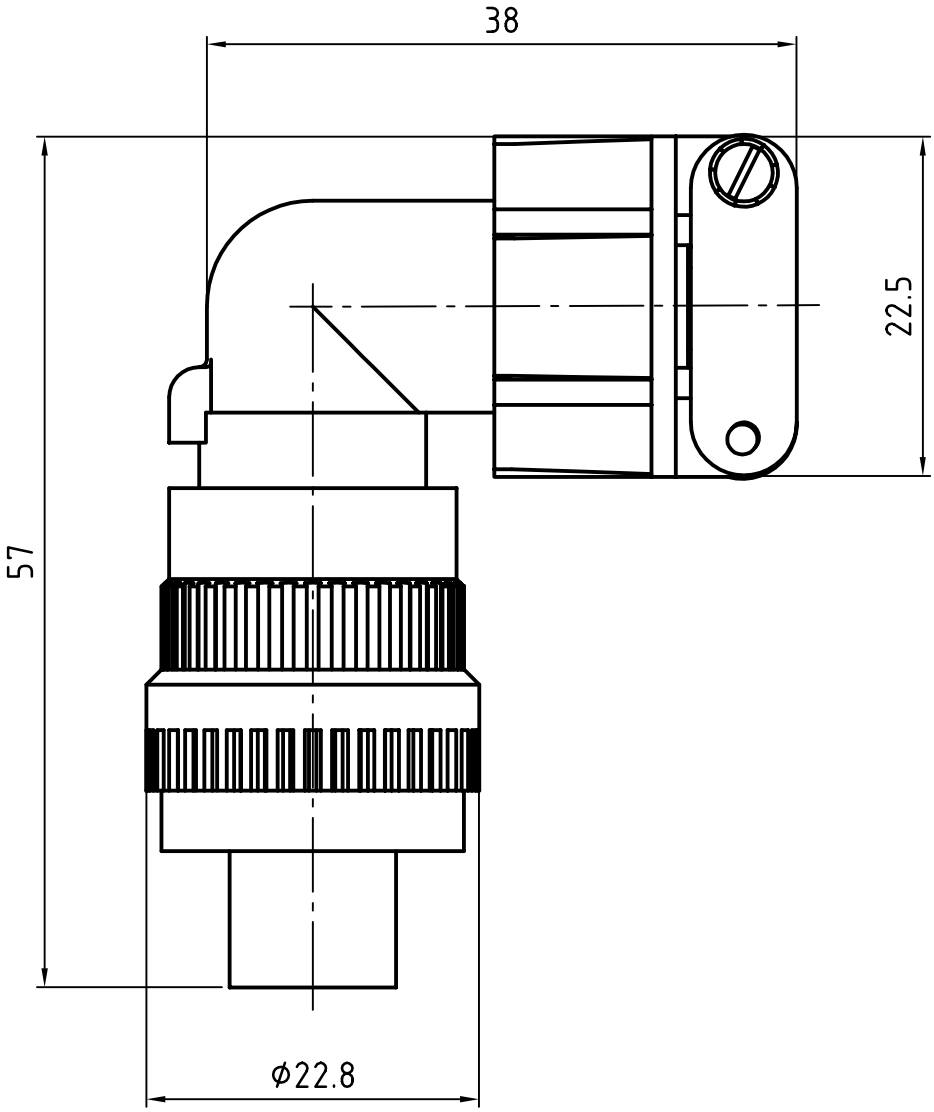

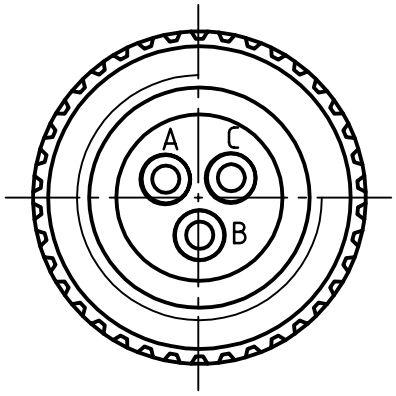

A = black/plus (+)
B = blue/minus (-)
C = green/yellow/signal (S)

Verwendungsbereich	Zul. Abw	Oberfläche	Maßstab 2:1	Position –	Menge –
	ISO 2768-mK	–	–	–	
			–	–	

	Datum	Name
Erstellt	02.04.2003	Möderer
Gepr.	02.04.2003	Zibes

Benennung
Plug adapter 10SLF 90°

Zeichnungsnummer
421649

Blatt 1/1

EDV Nr. I:\CAD\421\421649US.dwg

Zust.	Änderung	Datum	Name/Geprüft